ОПРОСНЫЙ ЛИСТ №_____

Уровнемер бесконтактный серии РИЗУР-2000

ТУ 26.51.52-001-12189681-2018

Название организации	
Контактное лицо, должность	
Контактные данные, тел., e-mail	
Модель прибора	
Количество приборов, шт.	
Наименование измеряемой среды	
Диэлектрическая проницаемость	☐ 1,8-2 ☐ 2-3 ☐ 3-10 ☐ >10
Температура раб./Температура расч.,°С	
Температура окружающей среды, °С	
Давление раб./Давление расч., МПа	
Характер (состояние) среды	жидкая пастообразная Турбулентность процесса: нет слабая сильная Причина турбулентности: перемешивание завихрения налив Колебание уровня из-за турбулентности: _____мм Агрессивность среды: не агрессивная слабо агрессивная агрессивная Отметить, какие явления характерны для среды: (отметить все, которые наблюдаются) насыщена газом / может обволакивать смачиваемые детали многофазная жидкость / пары могут обволакивать не смачиваемые поверхности возможна кристаллизация / имеется твердый осадок / возможно налипание Пена: нет возможна постоянно (Толщина слоя_____мм)
	сыпучая Размер частиц (кусков): _____мм Максимальная запыленность: _____гр./м^3 Угол естественной рассыпки: При загрузке: _____ градусов При выгрузке: _____ градусов Склонна ли измеряемая среда к слипанию: да нет
Материал корпуса:	☐ алюминий
Подключение к процессу	Штуцерное _____ / Фланцевое: DN_____/PN_____ Исполнение уплотнительной поверхности _____ по _____
Данные о резервуаре (букнкере)	☐ открытый резервуар ☐ закрытый резервуар ☐ вентилируемый резервуар
	Объем резервуара:_____ м^3 Высота резервуара_____мм Диаметр (длина) резервуара _____мм Нижний предел измерений_____мм Верхний предел измерений_____мм Высота конусной части_____мм Высота перекрытия резервуара_____мм
	Расположение загрузочного отверстия: ☐ A ☐ B ☐_____ Расположение разгрузочного отверстия: ☐ C ☐ D ☐_____ Посадочное место под уровнемер: ☐ будет выполнено под прибор ☐ имеется Dy_____ F_____ G_____ I_____ Наличие конструкций внутри резервуара. ☐ нет ☐ мешалка ☐ лестница ☐ перегородки ☐ термоэлементы (При наличии конструкций внутри резервуара необходимо приложить чертеж или эскиз)
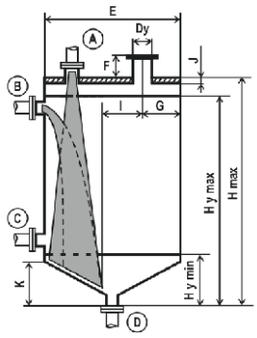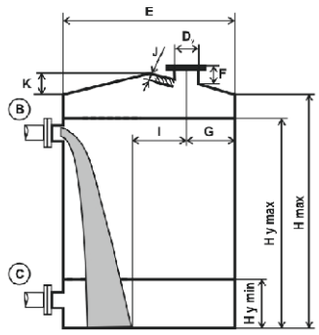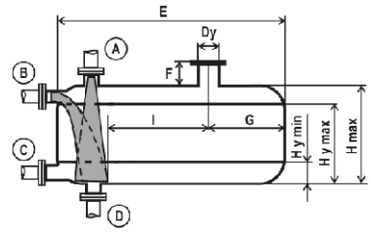
Бункер с конусной частью внизу	Резервуар вертикально стоящий (РВС)	Резервуар горизонтально стоящий (РГС)	Резервуар нестандартной конструкции (необходимо приложить чертеж)