LMK 306

Диапазоны	0..0,6 до 0..20 бар (от 0..6 до 0..200 м вод. ст.), избыточное
Осн. погрешность	0,5 % ДИ
Выходной сигнал	4..20 мА
Типы кабелей	PVC, PUR, FEP и др.
t° среды	-10..70 °C
Сенсор	Керамический тензорезистивный
Применение	Вода и другие жидкости малой вязкости, неагрессивные к нержавеющей стали и материалу уплотнения (витон), в сильно ограниченном пространстве (Ø корпуса 17 мм)

Погружной зонд LMK 306 сверхмалого диаметра (17 мм) с керамическим сенсором, предназначен для непрерывного измерения уровня жидкостей, неагрессивных к нержавеющей стали.

Области применения:

- Измерение уровня жидкости в колодцах, скрытых водоёмах, скважинах
- Мониторинг подземных и поверхностных вод
- Свободно проходит в прямую трубу 3/4”

- Диапазоны давления:

от 0...6 м вод. ст. до 0...200 м вод. ст.

- Индивидуальная настройка диапазона по требованию заказчика.

  Например: 0...55 м вод. ст.

- Выходной сигнал:

4...20 мА / 2-х пров.

- Долговременная стабильность калибровочных характеристик
- Кабель с воздушной трубкой для компенсации изменения атмосферного давления
- Подходит для воды и других жидкостей, неагрессивных к нержавеющей стали
- Высокая линейность характеристик
- Срок службы более 15 лет
- Высокая степень защиты от неправильного подключения, коротких замыканий и перепадов напряжений
- Изготовление датчиков с требуемыми характеристиками под заказ

ТЕХНИЧЕСКИЕ ПАРАМЕТРЫ LMK 306

ДИАПАЗОНЫ ДАВЛЕНИЯ [1]									
Номинальное давление P_N изб (бар)	0,6	1,0	1,6	2,5	4,0	6,0	10,0	16,0	20,0
Уровень (м вод. ст.)	6,0	10,0	16,0	25,0	40,0	60,0	100,0	160,0	200,0
максимальная перегрузка P_{max} (бар)	2	2	4	4	10	10	20	40	40

ВЫХОДНОЙ СИГНАЛ / ПИТАНИЕ	
Стандартное исполнение	2-проводное Ток: 4..20 мА / U_B = 12...36 В
Другое	Под заказ

ХАРАКТЕРИСТИКИ	
Основная погрешность (нелинейность, гистерезис, воспроизводимость)	≤ ± 0,5% ДИ[1] Дополнительно по запросу
Сопротивление нагрузки	токовый выход, 2-пров. исполнение: $R_{max} = \{(U_B - U_{Bmin}) / 0.02\}$ Ом
Влияние отклонения напряжения питания и сопротивления нагрузки на погрешность	Напряжение питания: 0,05 % ДИ / 10 В Сопротивление нагрузки: 0,05 % ДИ /кОм
Время отклика	< 10 мс

ВЛИЯНИЕ ТЕМПЕРАТУРЫ (на нулевое значение и диапазон)	
Температурная погрешность (% ДИ / 10 К)	± 0,2
Диапазон термокомпенсации (°C)	-25...70

ЭЛЕКТРОБЕЗОПАСНОСТЬ[2]	
Защита от короткого замыкания	Постоянно
Защита от неправильного подключения	Не повреждает, но и не работает
Электромагнитная совместимость	Излучение и защищённость согласно EN 61326

ТЕМПЕРАТУРНЫЙ ДИАПАЗОН	
Измеряемая среда (°C)	-10...70
Хранение (°C)	-20...70

КОНСТРУКЦИОННЫЕ МАТЕРИАЛЫ	
Корпус	Нержавеющая сталь 1.4571 (316Ti)
Уплотнение	FKM
Мембрана	Керамика Al_2O_3 96 %
Защитная оболочка	PVC[4] (серый) / PUR[5] (чёрный) / FEP[6](черный)

ЭЛЕКТРИЧЕСКОЕ ПРИСОЕДИНЕНИЕ	
Кабель с воздушной трубкой для компенсации влияния атмосферного давления	Оболочка: PVC (серый) / PUR (чёрный) / FEP (чёрный)

ПРОЧЕЕ	
Ёмкость кабеля	сигнальный провод/экран, а также сигнальный провод/сигнальный провод 160 пФ/м
Индуктивность кабеля	сигнальный провод/экран, а также сигнальный провод/сигнальный провод 1 мкГн/м
Потребление тока	не более 25 мА
Вес	около 100 г (без учёта веса кабеля)
Степень защиты	IP 68

ПРИНАДЛЕЖНОСТИ ДЛЯ КРЕПЛЕНИЯ (заказываются отдельно)
Резьбовое монтажное приспособление с кабельным вводом для фиксации кабеля погружного зонда, нерж. сталь
Монтажный фланец для фиксации кабеля погружного зонда, нерж. сталь:
DN25 / PN40 (Ø 115, толщина 18, 4 отверстия Ø 14 межосевое расст. Ø 85)
DN50 / PN16 (Ø 165, толщина 18, 4 отверстия Ø 18 межосевое расст. Ø 125)
DN80 / PN16 (Ø 200, толщина 20, 8 отверстий Ø 18 межосевое расст. Ø 160)
Зажим для крепления кабеля в месте подвеса, нерж. сталь или оцинкованная сталь

(1) ДИ - диапазон измерений.

(2) В качестве принадлежностей доступны терминальные боксы KL1 или KL2 для защиты от перенапряжения и для ввода кабеля с воздушной трубкой.

РАЗМЕРЫ / СОЕДИНЕНИЯ

Габаритные и присоединительные размеры

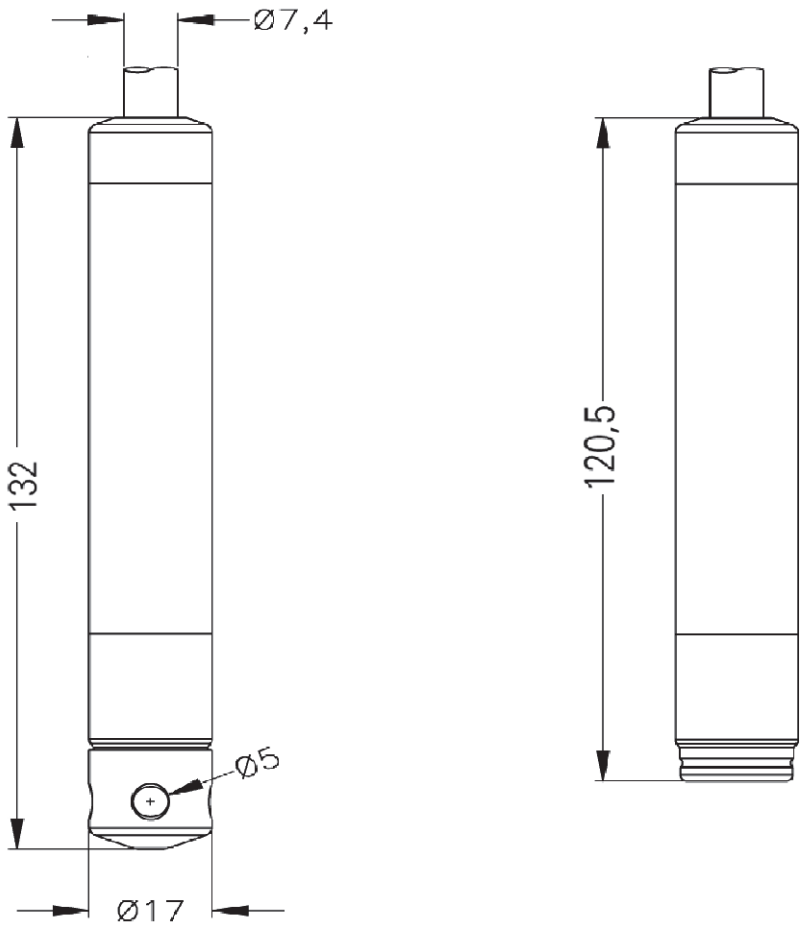

Электрические присоединения

Подключение выводов	Цвет провода (DIN 47100)
2-пров. исполнение: Питание + Питание - Защитное заземление	 Белый Коричневый Желто-Зеленый / Оплётка

Схема подключения

2-проводное исполнение: 4...20 мА

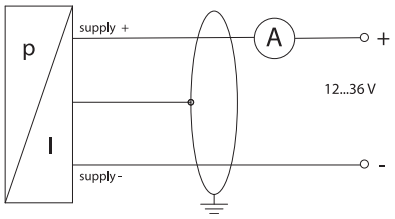

КОД ЗАКАЗА ДЛЯ LMK 306

LMK 306	XXX	XXXX	X	X	X	X	X	X	XXX	XXX
КАЛИБРОВКА										
в бар	370									
в м вод. ст.	371									
ДИАПАЗОН ПЕРЕГРУЗКА										
0...0,6 бар (0…..6,0 м вод. ст.) 2 бар		6000								
0...1,0 бар (0…10,0 м вод. ст.) 2 бар		1001								
0...1,6 бар (0…16,0 м вод. ст.) 4 бар		1601								
0...2,5 бар (0…25,0 м вод. ст.) 4 бар		2501								
0...4,0 бар (0…40,0 м вод. ст.) 10 бар		4001								
0...6,0 бар (0…60,0 м вод. ст.) 10 бар		6001								
0...10,0 бар (0..100,0 м вод. ст.) 20 бар		1002								
0...16,0 бар (0..160,0 м вод. ст.) 40 бар		1602								
0...20,0 бар (0..200,0 м вод. ст.) 40 бар		2002								
Другой (указать при заказе)		9999								
МАТЕРИАЛ КОРПУСА										
Нержавеющая сталь 1.4571 .			1							
МАТЕРИАЛ МЕМБРАНЫ										
Керамика 96% Al_2O_3				2						
ВЫХОДНОЙ СИГНАЛ										
4…20 мА / 2-х пров.					1					
Другой (указать при заказе)					9					
УПЛОТНЕНИЕ										
FKM						1				
Другой (указать при заказе)						9				
ОСНОВНАЯ ПОГРЕШНОСТЬ										
0,5%							5			
Другая (указать при заказе)							9			
0,5% с протоколом							T			
ЭЛЕКТРИЧЕСКОЕ ПРИСОЕДИНЕНИЕ										
PVC - кабель								1		
PUR - кабель								2		
FEP - кабель с тефлоновым покрытием								3		
Другое (указать при заказе)								9		
ДЛИНА КАБЕЛЯ										
указывается в метрах (например 3 м. = 003)									003	
ИСПОЛНЕНИЕ										
Стандартное (адаптирован к эксплуатации в РФ)										00R
Другое (указать при заказе)										999

Пример, для исполнения с длиной кабеля 7 м
LMK 306 370-6000-1-2-1-1-5-1-007-00R